フェンス基礎ブロック兼用化粧付境界ブロック

シキール

製品写真

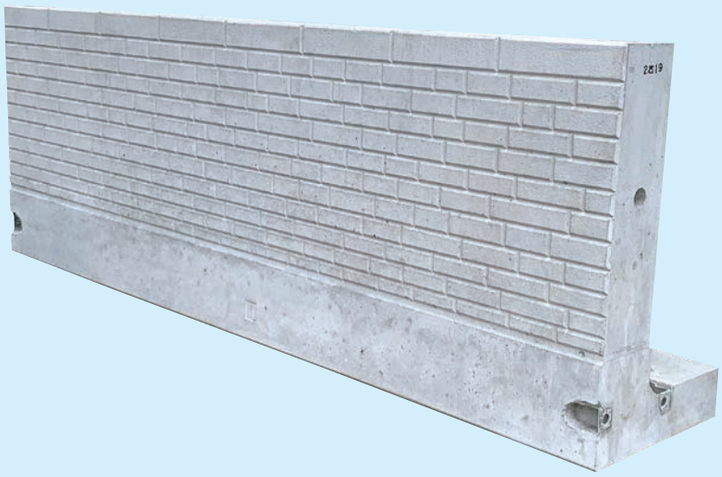

■コーナー接続部

コーナー部はフランジ2カ所で製品同士が連結可能になっております。

特長・ポイント

造成工事から住宅の外構工事まで長い間幅広く使用されている空洞ブロック。
需要はありますが、超高齢化社会を迎えて熟練の職人さん不足や後継者不足がささやかれております…。
そんな問題を解消すべく『シキール』を開発いたしました。

施工が早い	ブロックと基礎コンクリートが一体成型のため、養生時間や積み手間の必要がないので施工の省力化と施工期間の短縮が図れます。
ガッチリ連結	製品間はフランジで強固に連結するため、連続性や一体化が図れます。しかも、コーナー部も連結可能になっています。
仕上がりキレイ	端部用製品を使用することでコーナー部や端部等がキレイに仕上がり、フェンス用の支柱もキレイに設置できます。表面の模様は建物やお庭をより一層引き立てます。

施工写真

製品寸法図

（単位：mm）

■標準

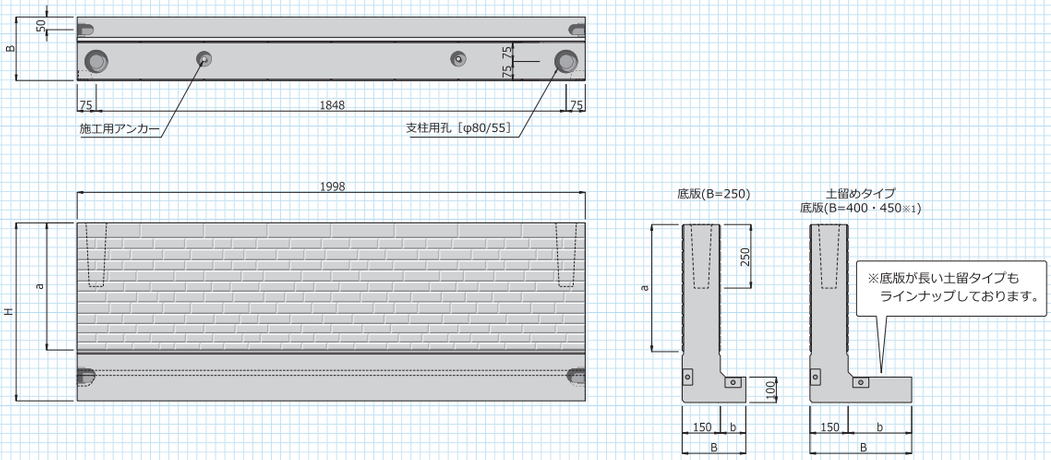

■コーナー・端部用（右・左）　※下図の製品図は右になります。

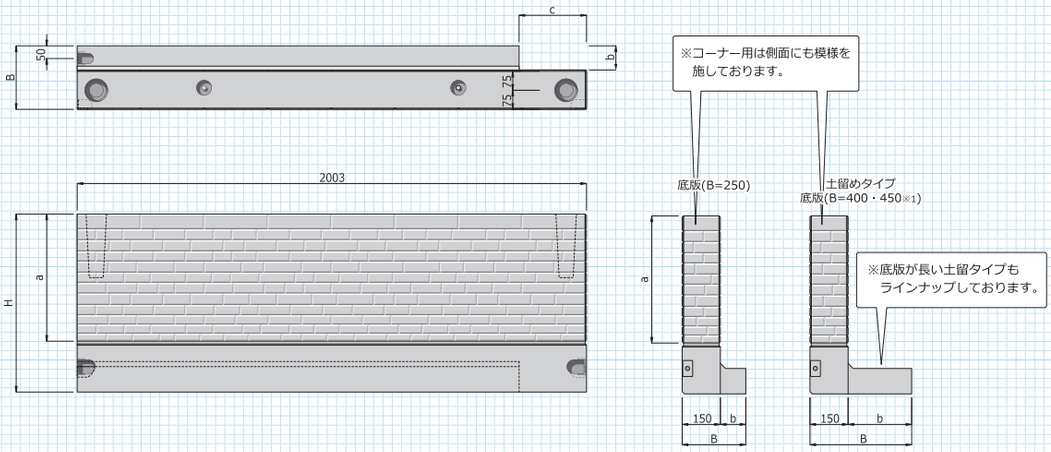

呼び名		寸法（mm）					参考重量（kg）	
		H	a	B	b	c	標準	コーナー・端部用
底版(B=250)	H－500	500	350	250	100	260	390	385
	H－700	700	500				529	524
土留めタイプ 底版 (B=400・450)	H－500	500	350	400	250	410	461	438
	H－700	700	500				600	577
	H－900	900	700	450※1	300	460	762	731

※1 H-900のみ底版長(B)が450mmになります。
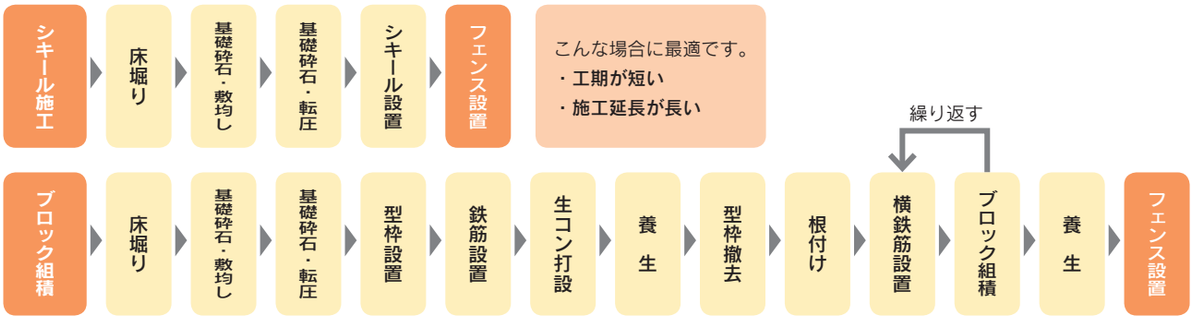
工程比較表