太陽光関連

●ソーラーキーパー …… P270

ソーラーキーパー

熊本県
工業大賞
環境推進賞

特長・ポイント

鋼製フレーム基礎架台と比較して耐久性に優れます。

雑草の抑制効果もありメンテナンス費用を安価に抑えられます。

様々なモジュール寸法に対応し取付けが容易です。

基礎工を必要とせず整地のみで平地、休耕地、法面、陸屋根に設置可能です。

モジュールの取付け角度は任意に対応します。

施工写真

概要図

ソーラーキーパーU型

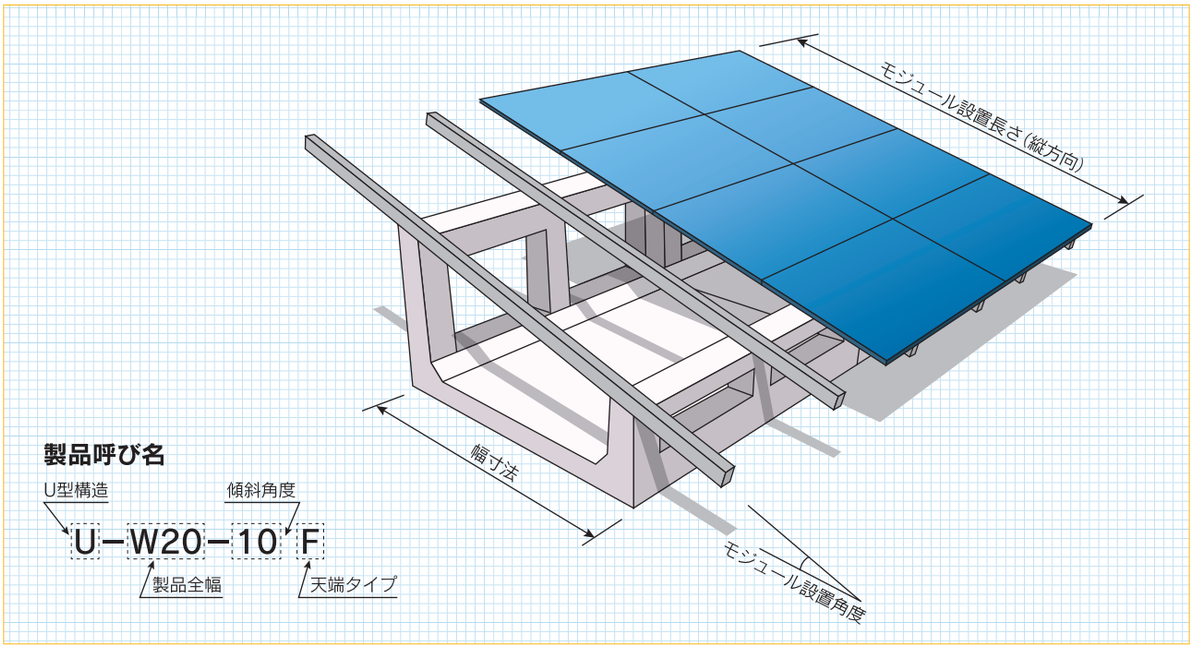

ソーラーキーパー参考重量表（L-2000）

(kg)

呼び名			モジュール設置角度				
			10	15	20	25	30
幅寸法（㎜）	1500	W15	1,250	1,271	1,293	1,316	1,341
	2000	W20	1,552	1,579	1,608	1,639	1,672
	2500	W25	1,853	1,887	1,923	1,961	2,003

※製品改良のため、仕様の一部を予告なく変更することがあります。　※底版厚み t ＝120mmの場合です。

施工写真

施工写真

非住宅施工

産業技術総合研究所九州センター

産業技術総合研究所九州センター

住宅施工

民　間

民　間